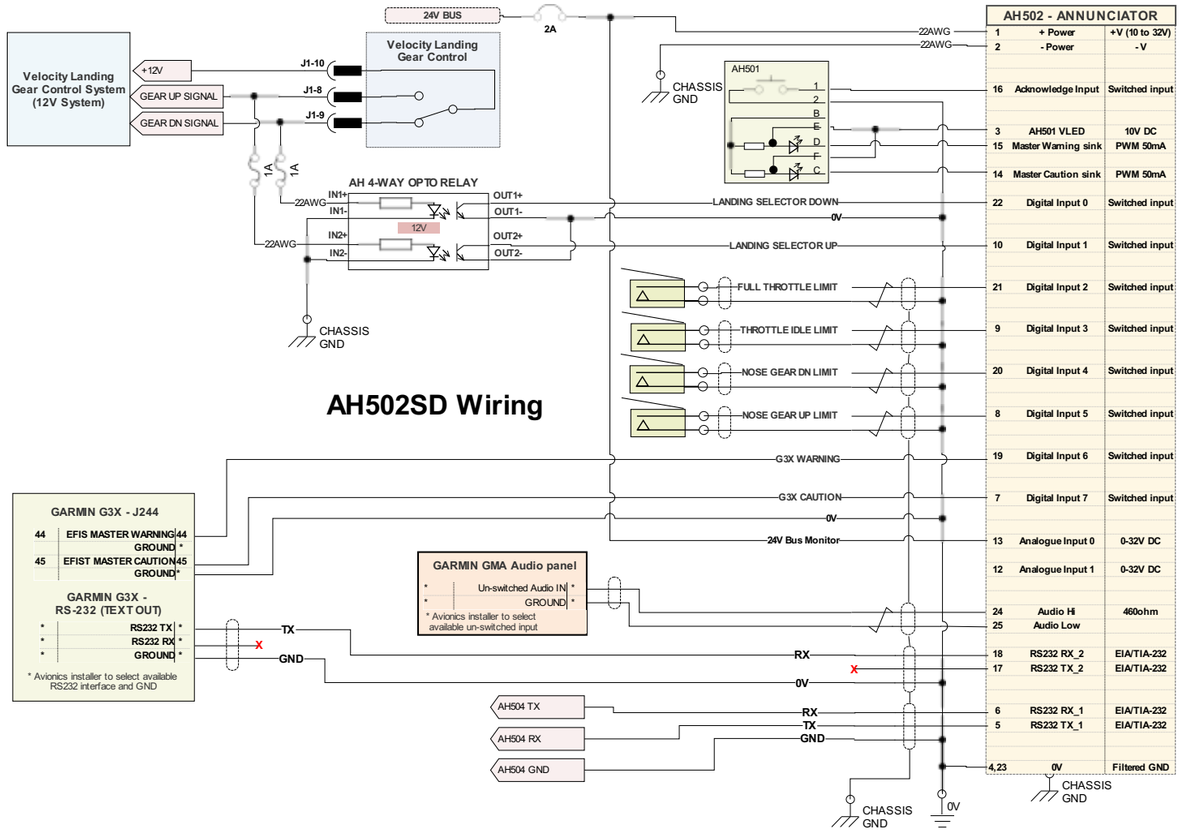

AH502SD Wiring

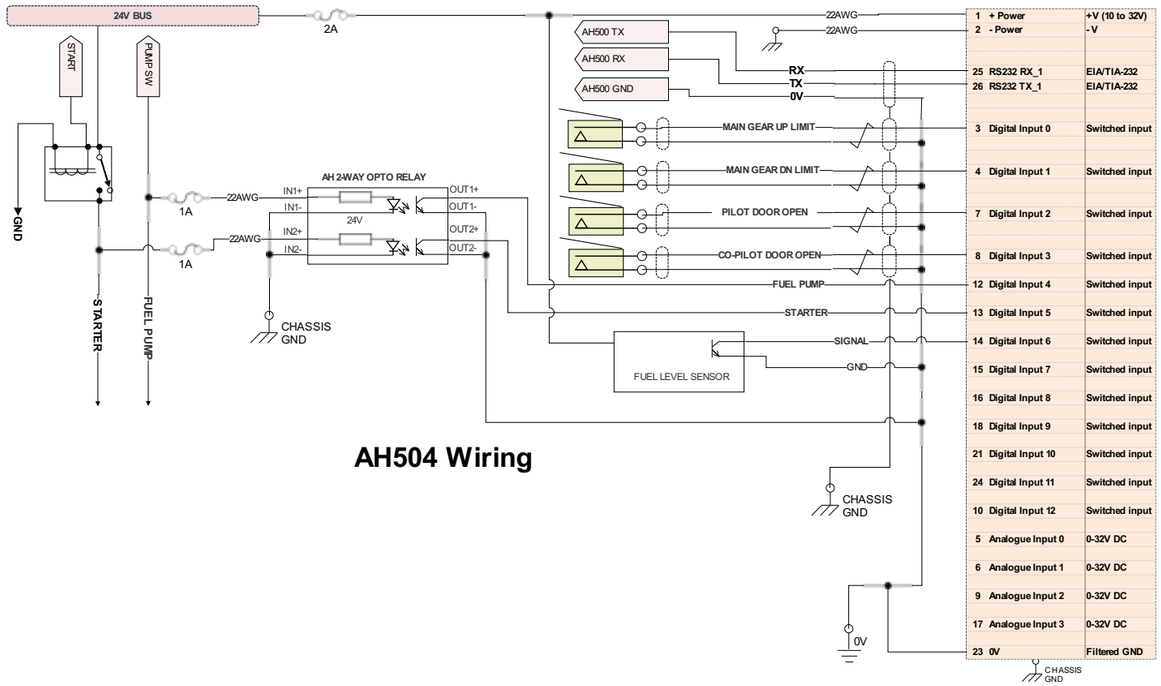

AH504 Wiring